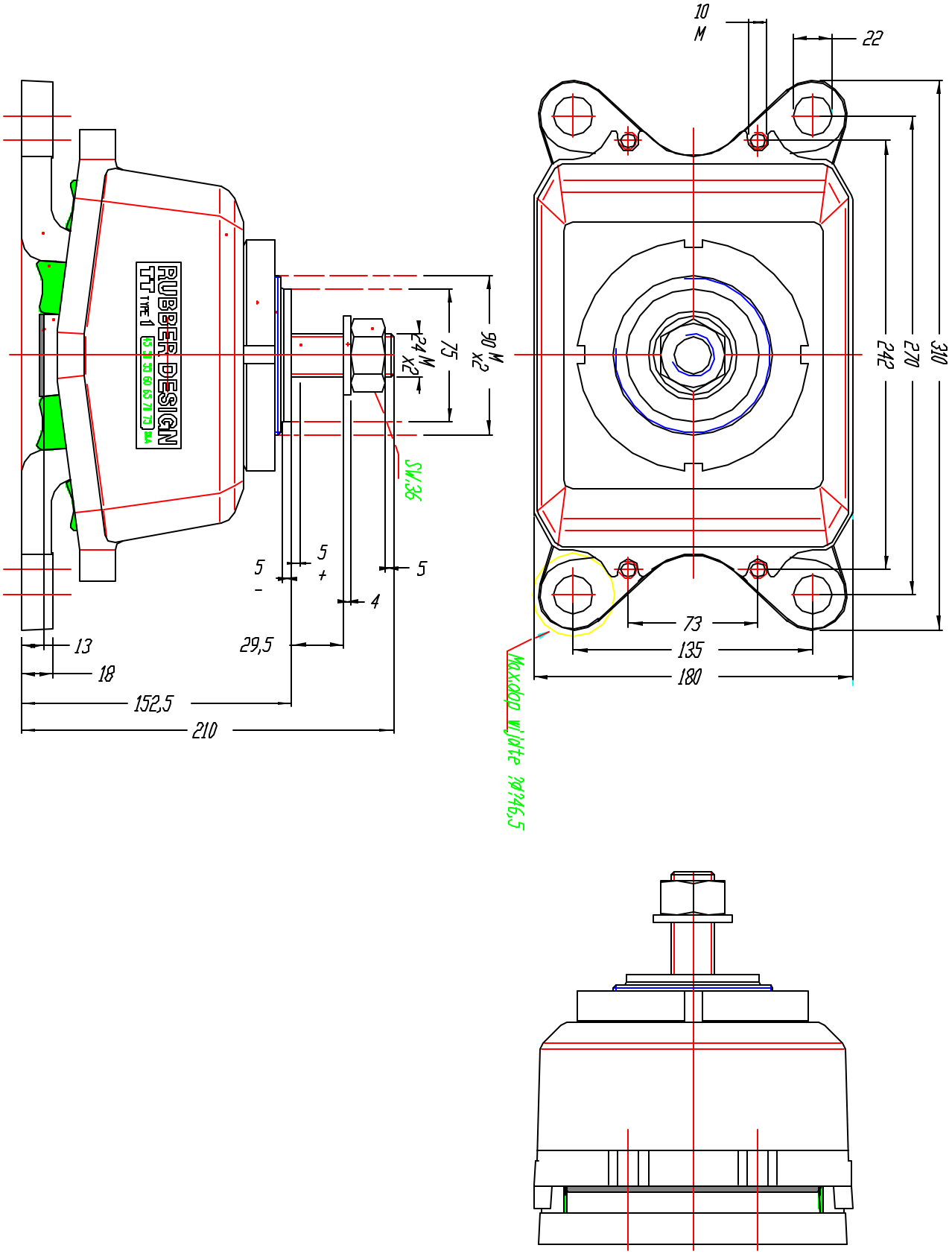
RUBBER DESIGN
TYPE 1
10
M
22
310
270
242
90 M
x2
75
24 M
x2
SW36
5
+
5
-
5
4
13
18
29,5
152,5
210
73
135
180
Maxdop wijdte 20?46,5